КАЧЕСТВО В ДЕТАЛЯХ

8 (800) 770-0854

www.kdm-furnitura.ru

КДМ
КОМПЛЕКТУЮЩИЕ
ДЛЯ МЕБЕЛИ

EWIGSTEIN
МОЙКИ И СМЕСИТЕЛИ

2019

КУХОННЫЕ МОЙКИ

Модели в базу 450 мм

Rund 45 с. 20

Габариты Ø 500
Чаша Ø 400, h 200

Gerd 45F с. 28

Габариты 650x500
Чаша 440x340, h 200

Elegant R45 с. 44

Габариты Ø 484
Чаша Ø 400, h 195

Elegant 45F с. 46

Габариты 580x480
Чаша 420x340, h 195

Модели в базу 500 мм

Rund 45F с. 22

Габариты 580x450
Чаша Ø 400, h 200

Rund 50F с. 24

Габариты 750x480
Чаша Ø 400, h 200

Gerd 50 с. 30

Габариты 510x510
Чаша 442x402, h 200

Elegant 50 с. 48

new

Габариты 518x478
Чаша 412x392, h 200

Elegant 50F с. 50

Габариты 762x480
Чаша 420x380, h 200

Elegant R50F с. 52

Габариты 752x470
Чаша Ø 410, h 200

Antik R50 с. 64

Габариты Ø 520
Чаша 420x355, h 195

Модели в базу 600 мм

Gerd 60K с. 32

Габариты 600x500
Чаши 440x340, h 200 / 300x170, h 140

Gerd 60F с. 34

Габариты 780x500
Чаша **440x**400, h 200

Gerd 60KF с. 36

Габариты 780x500
Чаши 440x340, h 200 / 300x170, h 140

Elegant 60 с. 54

Габариты 570x510
Чаша 510x390, h 200

Elegant 60KF с. 56

Габариты 782x480
Чаши 420x350, h 200 / 300x170, h 125

Antik 60 с. 66

Габариты 600x520
Чаша **500x355**, h 200

Antik 60K с. 68

Габариты 660x510
Чаши 412x355, h 200 / 280x175, h 125

Antik 60F с. 70

Габариты 860x510
Чаша 412x355, h 200

Antik 60KF с. 72

Габариты 860x510
Чаши 412x355, h 200 / 280x175, h 125

Модели в базу 800 мм

Elegant 80D с. 58

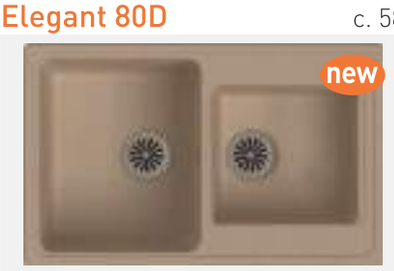

Габариты 780x480
Чаши 420x350, h 195 / 320x300, h 195

Угловые модели

Wink 80KF с. 40

Габариты 960x520
Чаши 418x360 h 200 / 306x240, h 140

Elegant W90KF с. 60

Габариты 820x520
Чаши 452x330, h 190 / Ø 335, h 160

Мойки подстольного монтажа

Ewigtein 2540 с. 76

Габариты 310x460
Чаша 400x250, h 190

Ewigtein 3540 с. 78

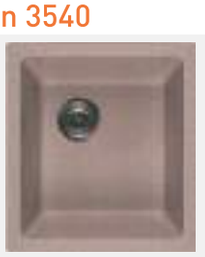

Габариты 420x460
Чаша 400x360, h 200

Ewigtein 4540 с. 80

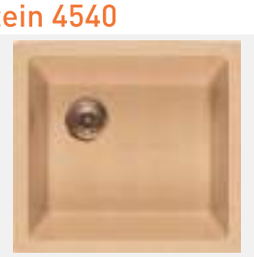

Габариты 490x460
Чаша 400x430, h 200

СМЕСИТЕЛИ И ДОЗАТОРЫ ДЛЯ МОЮЩИХ СРЕДСТВ

5023501 с. 85

3223515 с. 85

кран-фильтр

3723506 с. 86

2523500 с. 87

3223501 с. 87

3423516 с. 87

кран-фильтр

1724004 с. 86

002 с. 87

Все указанные смесители имеются на складе.

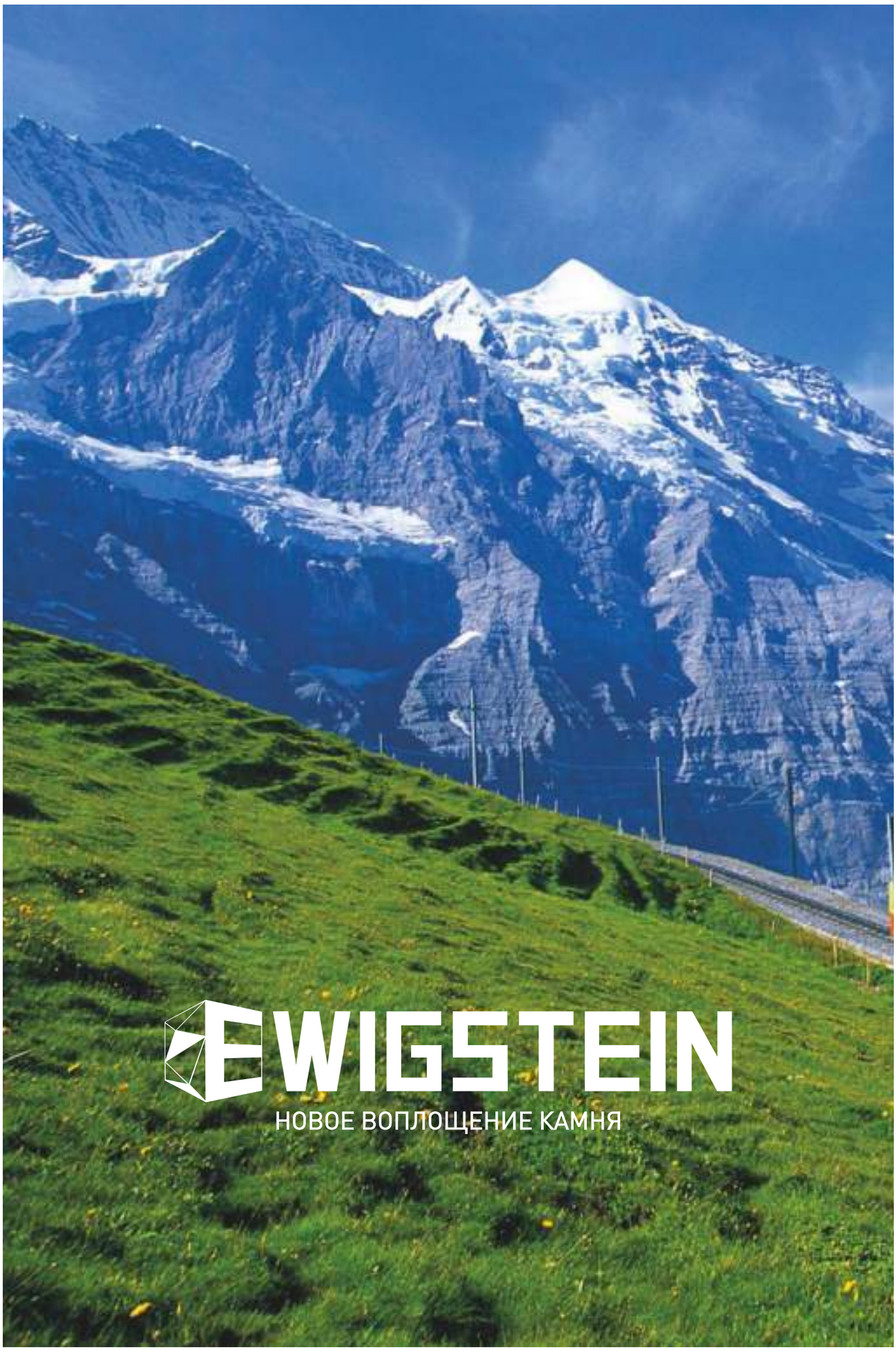
EWIGSTEIN
НОВОЕ ВОПЛОЩЕНИЕ КАМНЯ

ЦВЕТА EWIGSTEIN™

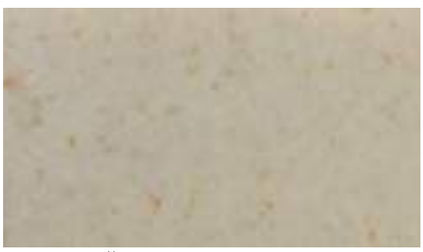
БЕЖЕВЫЙ

ТЕМНО-БЕЖЕВЫЙ

ЧЕРНЫЙ

ИНЕЙ

КРЕМ

ТОПАЗ

СЕРЫЙ МЕТАЛЛИК

ШОКОЛАД

АНТРАЦИТ

Цвета в каталоге могут отличаться от оригинала. Полиграфия не гарантирует точную цветопередачу изделия.

УСЛОВНЫЕ ОБОЗНАЧЕНИЯ

Монтаж

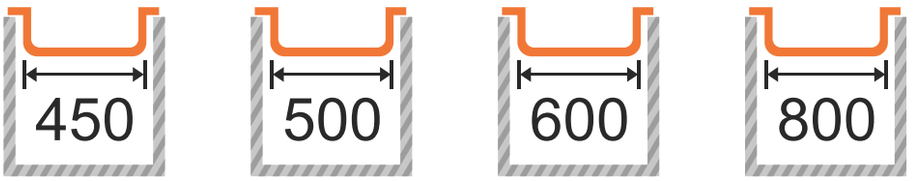

Минимальная ширина шкафа, мм

Учитывайте ширину пристенного канта при установке мойки возле стены или пенала. Обратите внимание на расположение перелива для беспрепятственной установки мойки в указанную ширину шкафа.

Тип установки

Врезная (сверху столешницы)

Подстольный монтаж (под столешницу)

Угловая мойка

Врезной тип установки – самый распространенный вид монтажа. Мойка для кухни устанавливается в вырез в столешнице и при необходимости фиксируется крепежами, входящими в стандартную ком - лектацию. При установке в столешницу из ЛДСП очень важно, чтобы все стыки мойки со столешницей были обработаны водостойким составом (силиконовым герметиком) во избежание неприятных ситуа - ций в процессе эксплуатации.

Подстольный способ установки выгодно отличается своей универ - сальностью. Модели подстольного монтажа EWIGSTEIN™ можно устанавливать как врезным способом так и применить монтаж под столешницу.

При этом мойка устанавливается снизу столешницы из натурального или искусственного камня (материал должен быть водонепроницае - мым), закрепляется крепежами либо устанавливается с использова - нием специальных средств для склеивания камня.

Универсальность

Готовое технологическое отверстие под смеситель

Реверсивная мойка

При отсутствии технологического отверстия под смеситель или дозатор рекомендуется делать его при помощи коронки Ø 35 мм с алмазным напылением. Отверстие не выбивать!

Окантовка

С бортиком

Без бортика

Усовершенствование

Возможность установки измельчителя

Смесители

Кран-фильтр

Монтаж

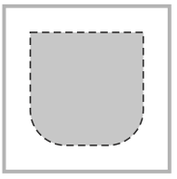

Шаблон

Крепёж

Отводная арматура: сифон

серия

RUND

в переводе с нем. – «круглый»

Это первая дизайнерская линейка торговой марки EWIGSTEIN™. Самая востребованная тенденция спроса на мойки с круглой чашей рождает актуальное предложение из трех моделей кухонных моек EWIGSTEIN™. Основная концепция дизайнерской мысли заключена в идее круга и пересекающегося с ним овала (в моделях с крылом).

В природе очень много округлых форм, которые стали источником вдохновения для нашего дизайн-бюро. Бортик каждой кухонной мойки EWIGSTEIN™, имеющий оригинальную форму, напоминает о каскаде горных вершин Альп. Эта идея, ведущая к истокам легенды, проходит лейтмотивом в каждом изделии EWIGSTEIN™. Кухонные мойки EWIGSTEIN™ – новое воплощение камня. Предлагаем погрузиться в стиль и совершить экскурсию в галерею EWIGSTEIN™.

Rund 45

Габариты Ø 500
Чаша Ø 400, h 200

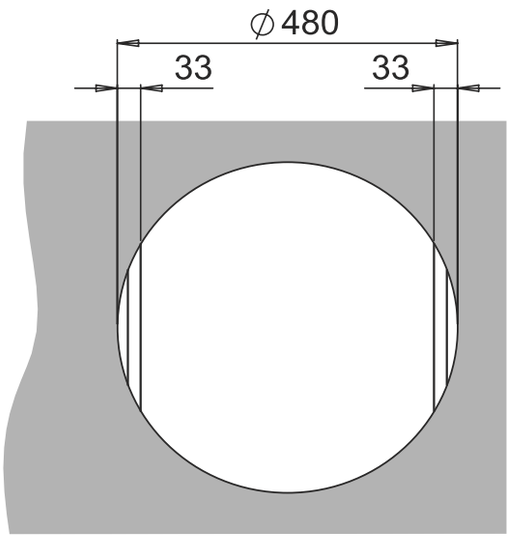

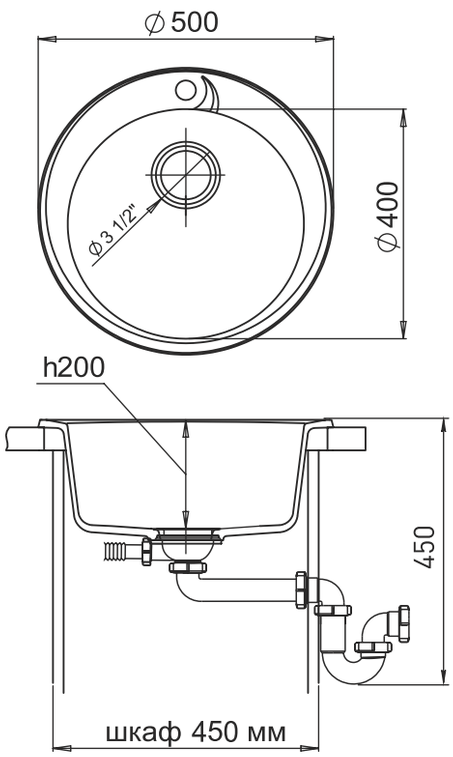

Ширина шкафа: min 450 мм

Тип установки: врезная (сверху столешницы)

Окантовка: без бортика

Готовое технологическое отверстие под смеситель

Возможна установка измельчителя

Цвет

бежевый

темно-бежевый

черный

топаз

иней

серый металлик

шоколад

антрацит

крем

Рекомендуемые смесители

5023501

2523500

3723506

Рекомендуемые дозаторы

002

Комплектация

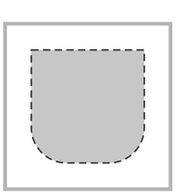
Шаблон

Крепёж

Отводная арматура: сифон

Rund

Rund 45F

Габариты 580x450
Чаша Ø 400, h 200

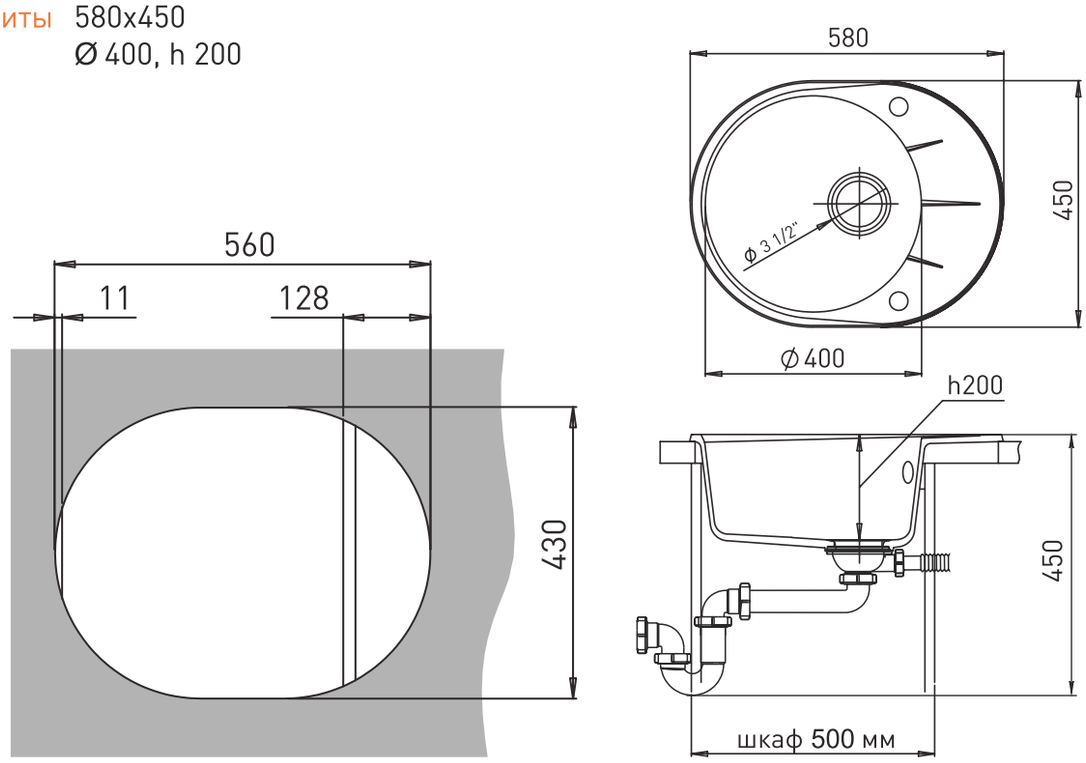

Ширина шкафа: min 500 мм

Тип установки: врезная (сверху столешницы)

Окантовка: без бортика

Реверсивная мойка

Возможна установка измельчителя

Цвет

бежевый

темно-бежевый

черный

топаз

иней

серый металлик

шоколад

антрацит

крем

Рекомендуемые смесители

3723506

2523500

3423516

3223501

Комплектация

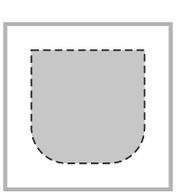
Шаблон

Крепёж

Отводная арматура: сифон

Rund 50F

Габариты 750x480
Чаша Ø 400, h 200

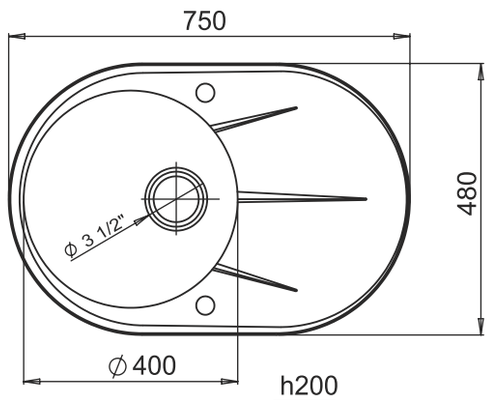

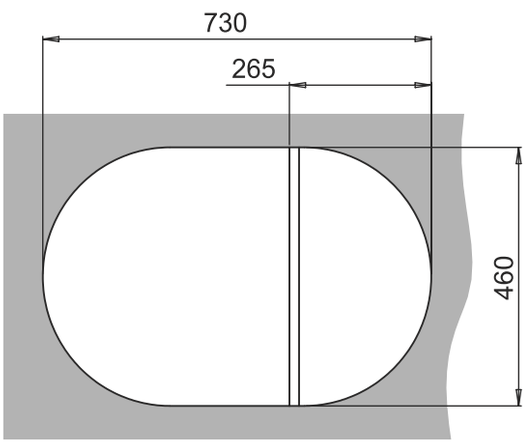

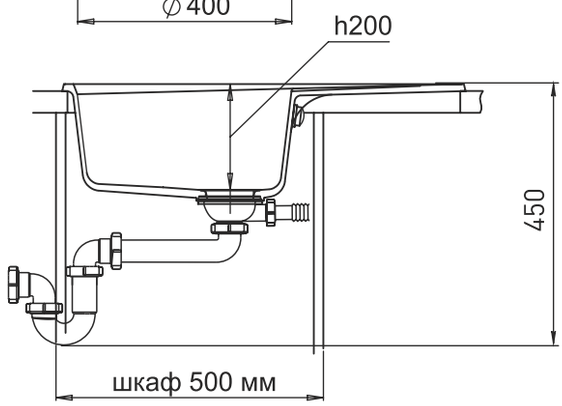

Ширина шкафа: min 500 мм

Тип установки: врезная (сверху столешницы)

Окантовка: без бортика

Реверсивная мойка

Возможна установка измельчителя

Цвет

бежевый

темно-бежевый

черный

топаз

иней

серый металлик

шоколад

антрацит

крем

Рекомендуемые смесители

3723506

2523500

3423516

3223501

Комплектация

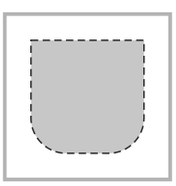
Шаблон

Крепёж

Отводная арматура: сифон

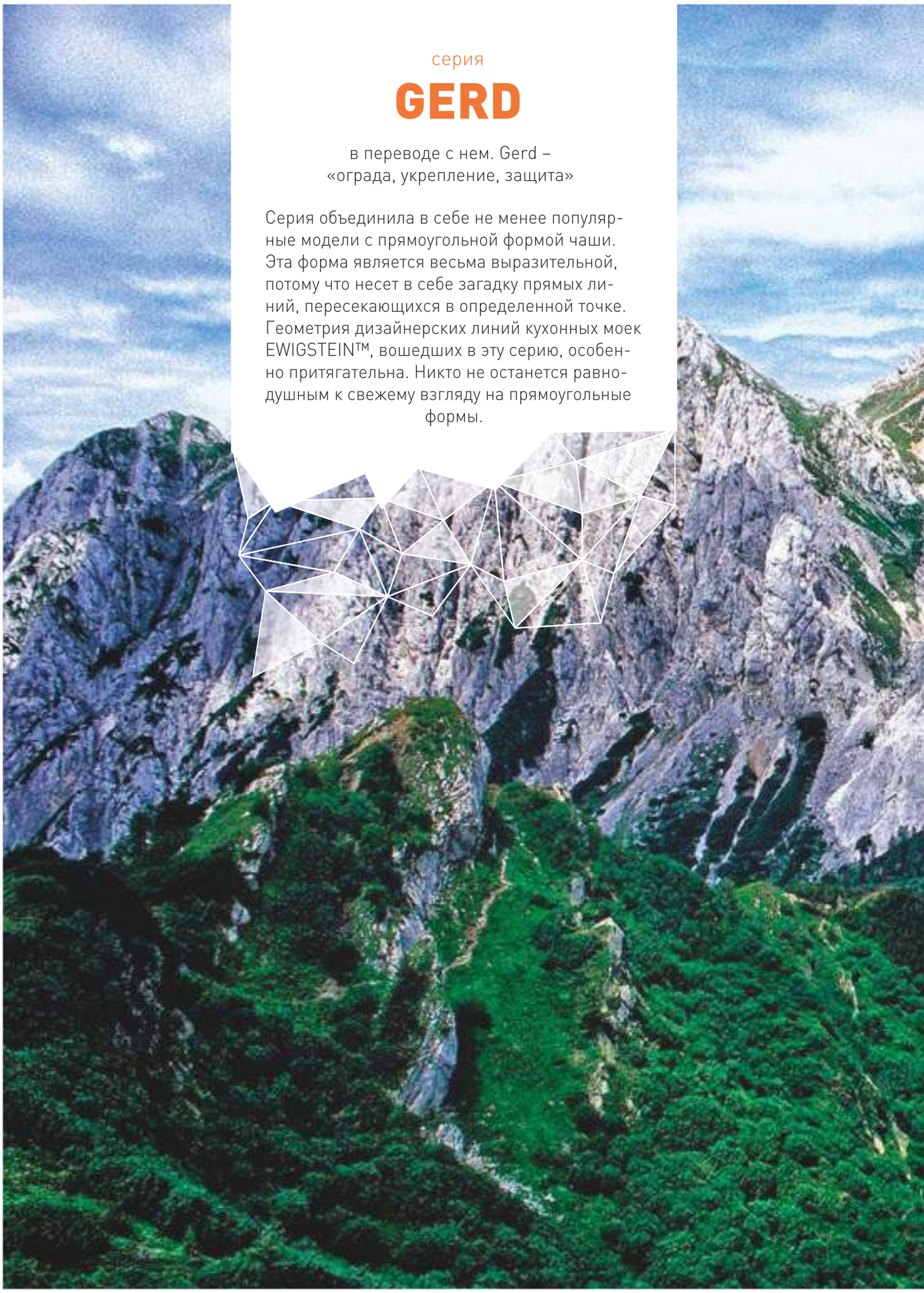

серия

GERD

в переводе с нем. Gerd –
«ограда, укрепление, защита»

Серия объединила в себе не менее популярные модели с прямоугольной формой чаши. Эта форма является весьма выразительной, потому что несет в себе загадку прямых линий, пересекающихся в определенной точке. Геометрия дизайнерских линий кухонных моек EWIGSTEIN™, вошедших в эту серию, особенно притягательна. Никто не останется равнодушным к свежему взгляду на прямоугольные формы.

Gerd

Gerd 45F

Габариты 650x500
Чаша 440x340, h 200

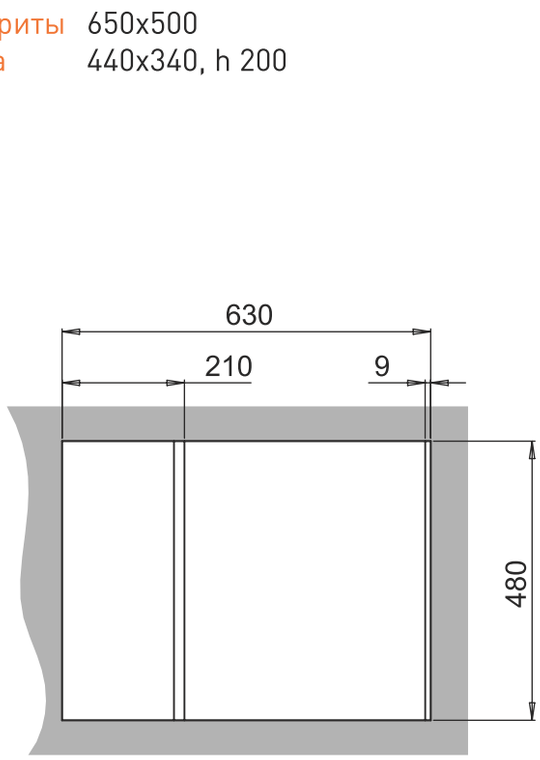

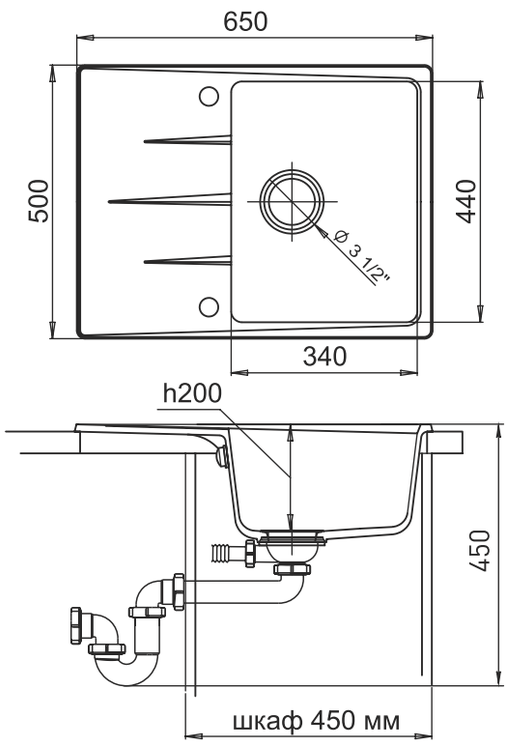

Ширина шкафа: min 450 мм

Тип установки: врезная (сверху столешницы)

Окантовка: без бортика

Реверсивная мойка

Возможна установка измельчителя

Цвет

бежевый

темно-бежевый

черный

топаз

иней

серый металлик

шоколад

антрацит

крем

Рекомендуемые смесители

3223515

1724004

2523500

3223501

Комплектация

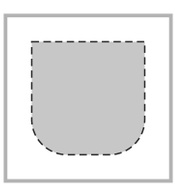
Шаблон

Крепёж

Отводная арматура: сифон

Gerd 50

Габариты 510x510
Чаша 442x402, h 200

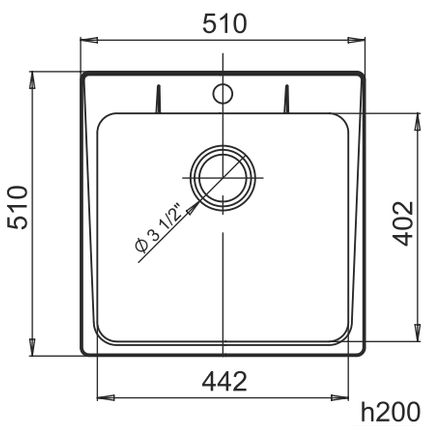

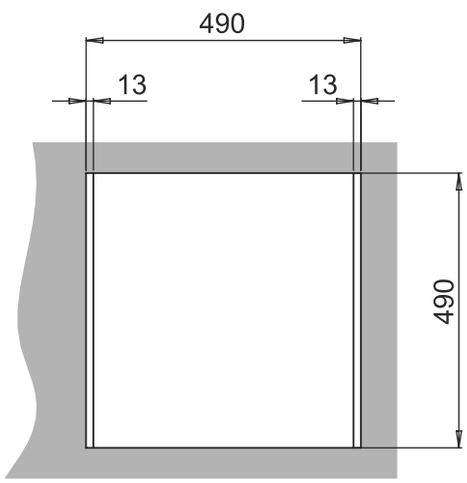

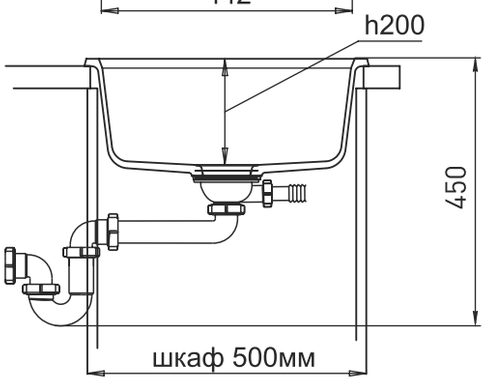

Ширина шкафа:
min 500 мм

Тип установки:
врезная (сверху
столешницы)

Окантовка:
без бортика

Готовое технологическое
отверстие под смеситель

Возможна установка
измельчителя

Цвет

бежевый

темно-бежевый

черный

топаз

иней

серый металлик

шоколад

антрацит

крем

Рекомендуемые смесители

3223515

3723506

2523500

Рекомендуемые дозаторы

002

Комплектация

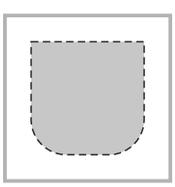
Шаблон

Крепёж

Отводная арматура: сифон

Gerd

Gerd 60K

Габариты 600x500
Чаши 440x340, h 200
300x170, h140

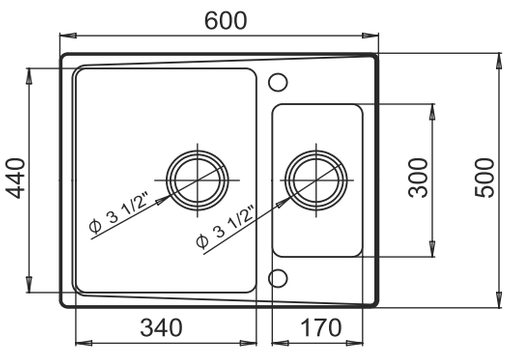

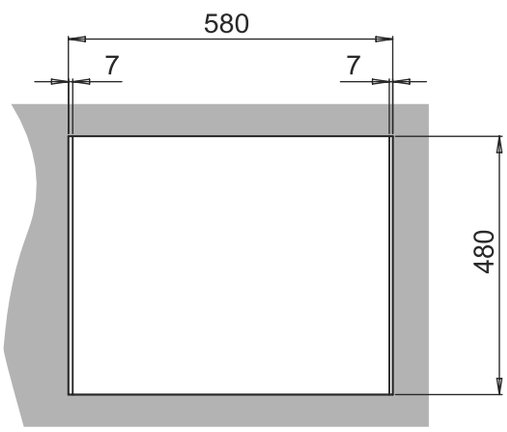

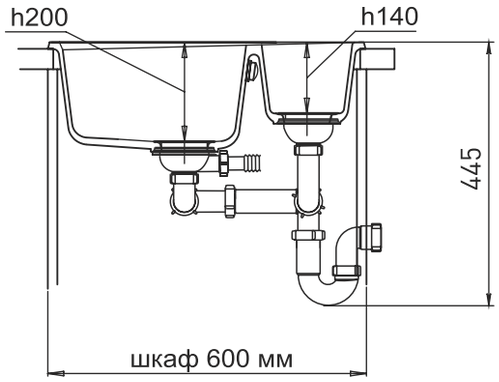

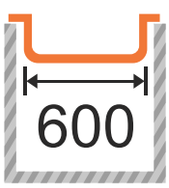

Ширина шкафа: min 600 мм

Тип установки: врезная (сверху столешницы)

Окантовка: без бортика

Реверсивная мойка

Возможна установка измельчителя

Цвет

бежевый

темно-бежевый

черный

топаз

иней

серый металлик

шоколад

антрацит

крем

Рекомендуемые смесители

1724004

2523500

3423516

3223501

Комплектация

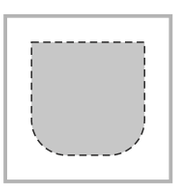
Шаблон

Крепёж

Отводная арматура: сифон

Gerd

Gerd 60F

Габариты 780x500
Чаша 440x400, h 200

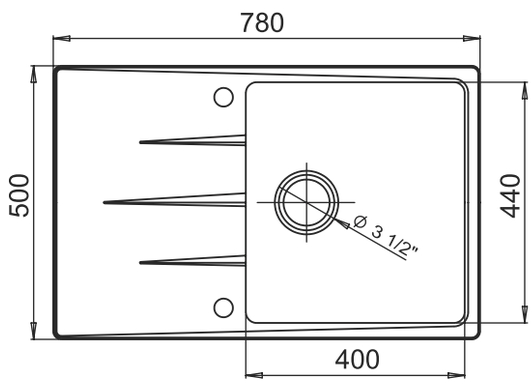

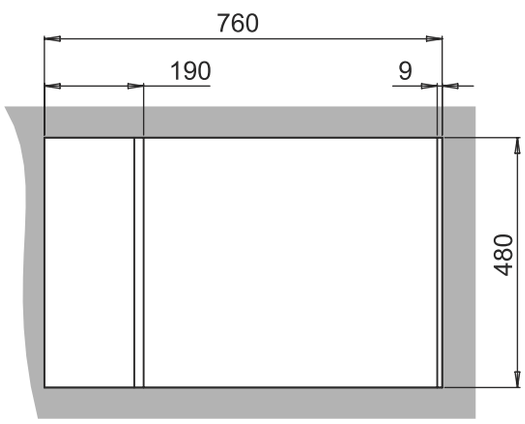

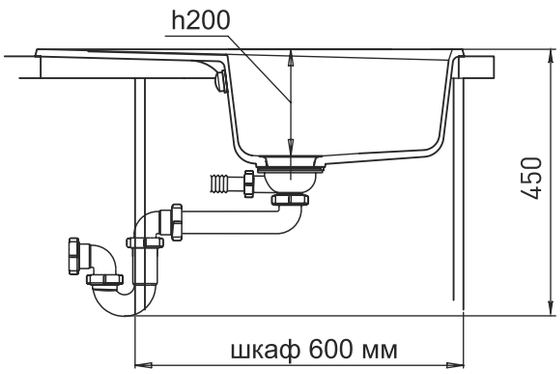

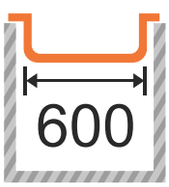

Ширина шкафа: min 600 мм

Тип установки: врезная (сверху столешницы)

Окантовка: без бортика

Реверсивная мойка

Возможна установка измельчителя

Цвет

бежевый

темно-бежевый

черный

топаз

иней

серый металлик

шоколад

антрацит

крем

Рекомендуемые смесители

3223515

1724004

2523500

Рекомендуемые дозаторы

002

Комплектация

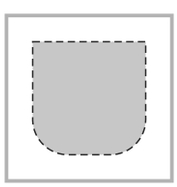
Шаблон

Крепёж

Отводная арматура: сифон

Gerd

Gerd 60KF

Габариты 780x500
Чаши 440x340, h 200
300x170, h140

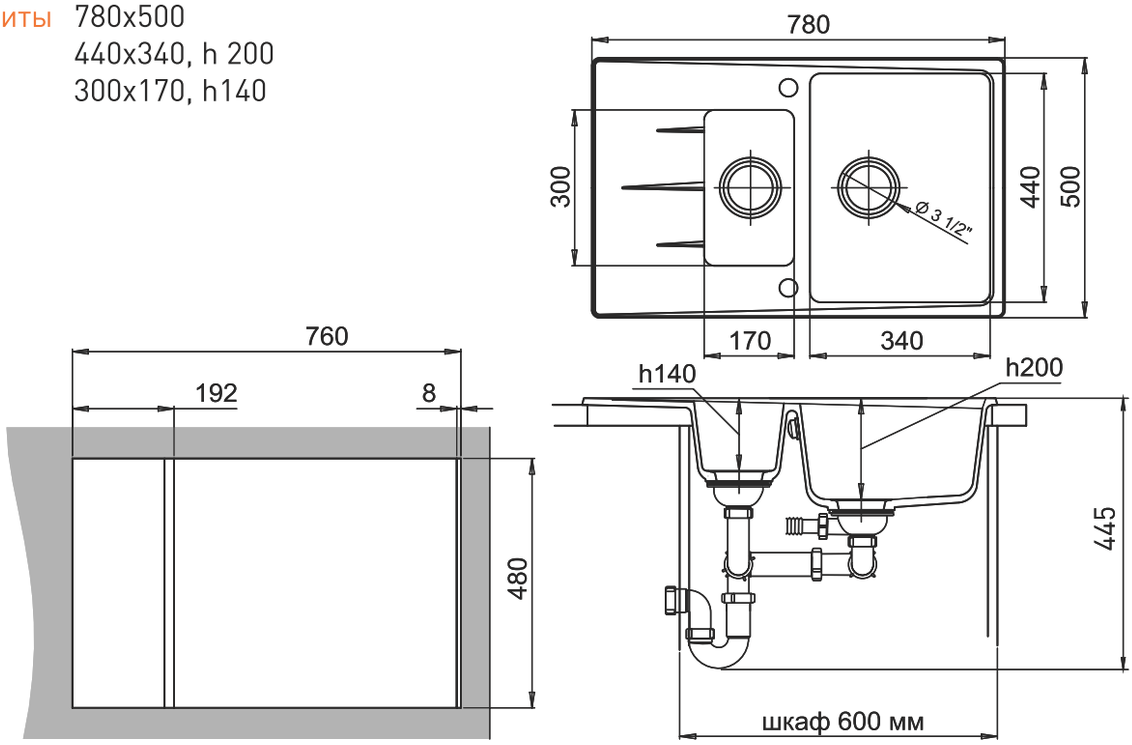

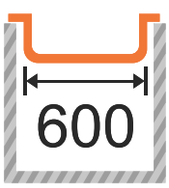

Ширина шкафа: min 600 мм

Тип установки: врезная (сверху столешницы)

Окантовка: без бортика

Реверсивная мойка

Возможна установка измельчителя

Цвет

бежевый

темно-бежевый

черный

топаз

иней

серый металлик

шоколад

антрацит

крем

Рекомендуемые смесители

3223515

1724004

2523500

3223501

Комплектация

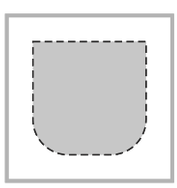
Шаблон

Крепёж

Отводная арматура: сифон

серия

WINK

в переводе с нем. Wink - «знак»

Это знаковая серия. Она представлена единственным экземпляром. Угловые мойки имеют особенности установки и требуют выполнения специальных параметров. В этом их уникальность.

Wink 80KF

Габариты 960x520
Чаши 418x360, h 200
306x240, h140

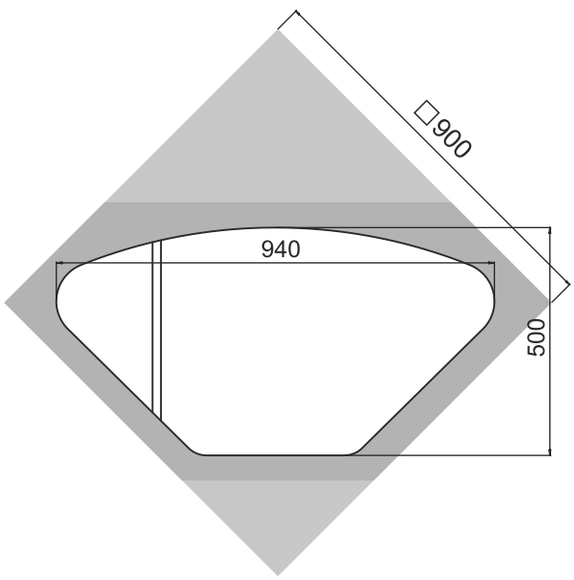

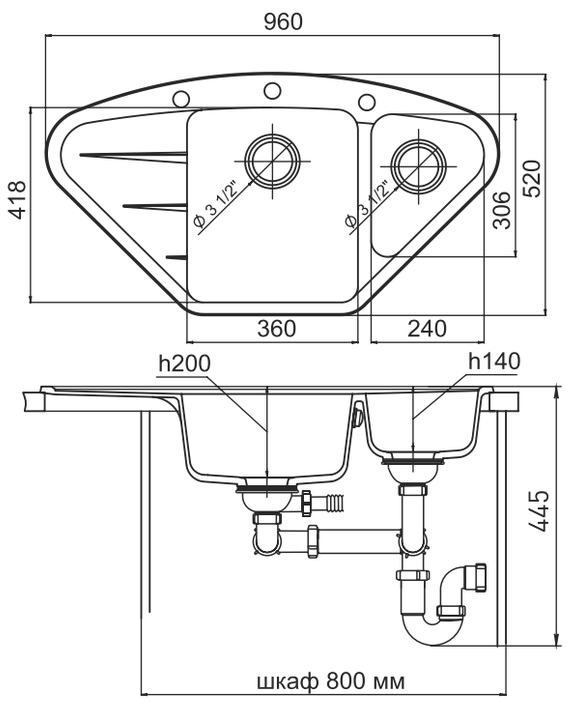

Тип установки: врезная (сверху столешницы)

Окантовка: без бортика

Угловая мойка

Возможна установка измельчителя

Цвет

бежевый

темно-бежевый

черный

топаз

иней

серый металлик

шоколад

антрацит

крем

Рекомендуемые смесители

3223515

3723506

3223501

Рекомендуемые дозаторы

002

Комплектация

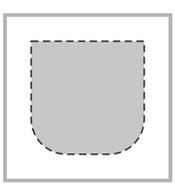
Шаблон

Крепёж

Отводная арматура: сифон

серия

ELEGAN

в переводе с нем. Elegant –
«элегантный, изящный»

Это отображение дизайнерского решения в классическом представлении. Модели данной серии представляют изделия с бортиками, признанные эталоном в общем понимании. Но смягчённость линий в сочетании с характерными лучами на крыле раскрывают модные нотки изделия. Классический образ несет в себе вневременной характер, поэтому кухонные мойки EWIGSTEIN™ серии Elegant подчеркнут особенный стиль и утонченность Вашей кухни.

Elegant

Elegant R45

Габариты Ø 484
Чаша Ø 400, h 195

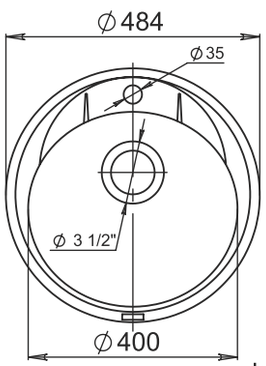

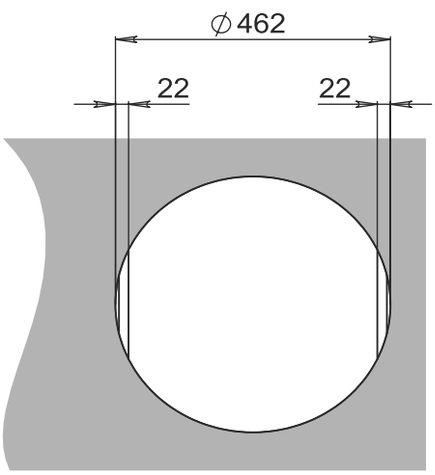

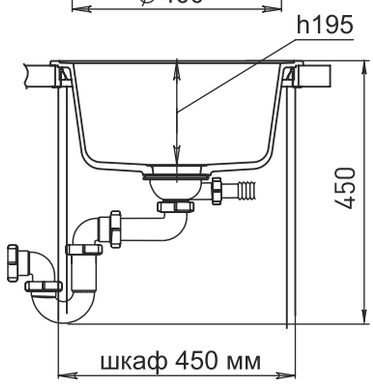

Ширина шкафа: min 450 мм

Тип установки: врезная (сверху столешницы)

Окантовка: с бортиком

Готовое технологическое отверстие под смеситель

Возможна установка измельчителя

Цвет

бежевый

темно-бежевый

черный

топаз

иней

серый металлик

шоколад

антрацит

крем

Рекомендуемые смесители

5023501

3723506

2523500

3423516

Комплектация

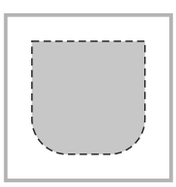
Шаблон

Крепёж

Отводная арматура: сифон

Elegant

Elegant 45F

Габариты 580x480
Чаша 420x340, h 195

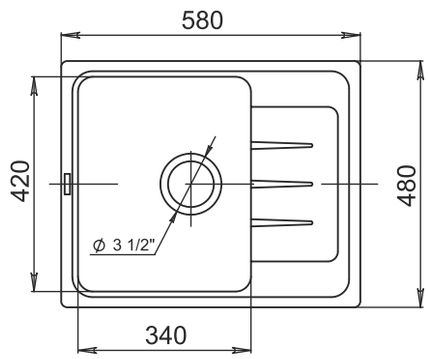

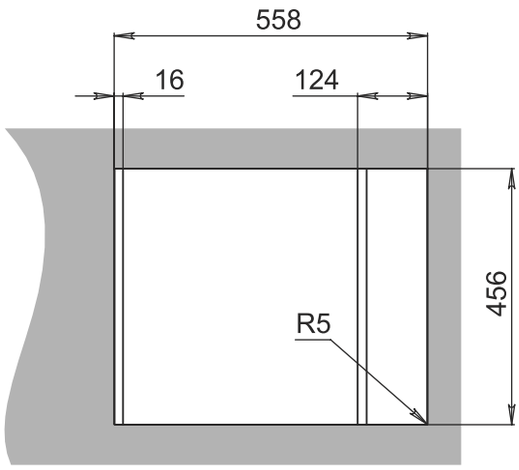

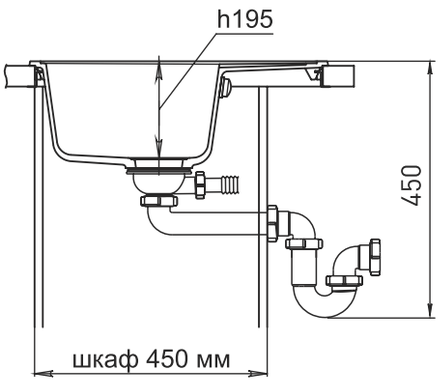

Ширина шкафа: min 450 мм

Тип установки: врезная (сверху столешницы)

Окантовка: с бортиком

Реверсивная мойка

Возможна установка измельчителя

Цвет

бежевый

темно-бежевый

черный

топаз

иней

серый металлик

шоколад

антрацит

крем

Рекомендуемые смесители

3223515

1724004

2523500

3223501

Комплектация

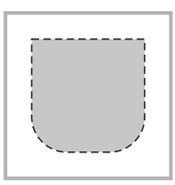
Шаблон

Крепёж

Отводная арматура: сифон

Elegant 50

Габариты 518x478
Чаша 412x392, h 200

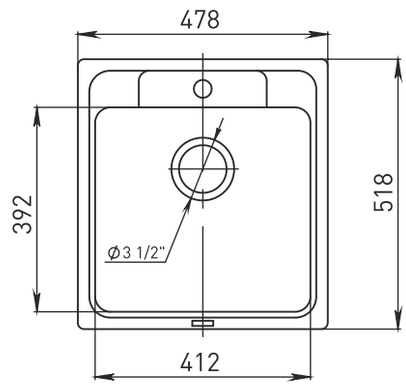

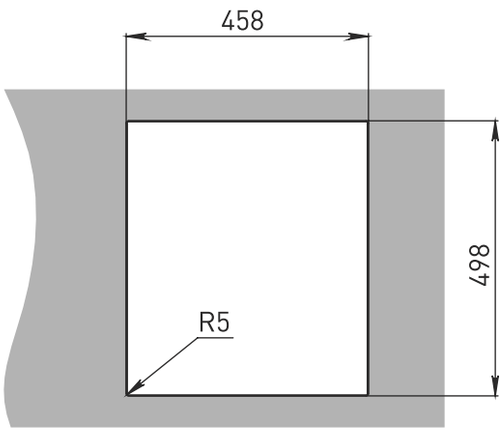

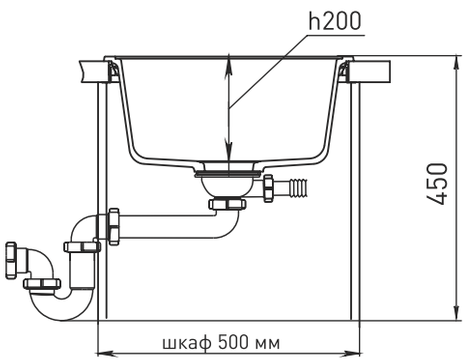

Ширина шкафа:
min 500 мм

Тип установки:
врезная (сверху
столешницы)

Окантовка:
с бортиком

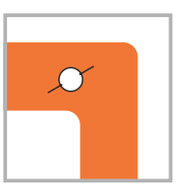
Готовое технологическое
отверстие под смеситель

Возможна установка
измельчителя

Цвет

бежевый

темно-бежевый

черный

топаз

иней

серый металлик

шоколад

антрацит

крем

Рекомендуемые смесители

3223515

1724004

2523500

3223501

Комплектация

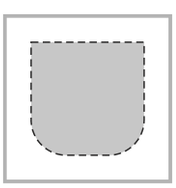
Шаблон

Крепёж

Отводная арматура: сифон

Elegant

Elegant 50F

Габариты 762x480
Чаша 420x380, h 200

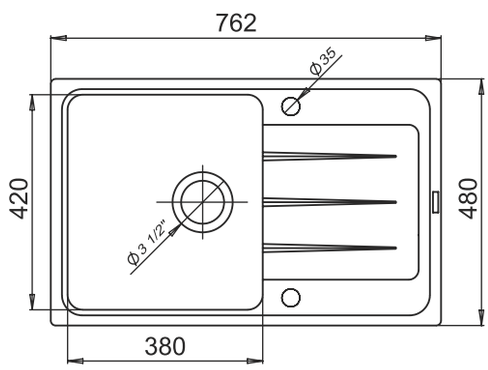

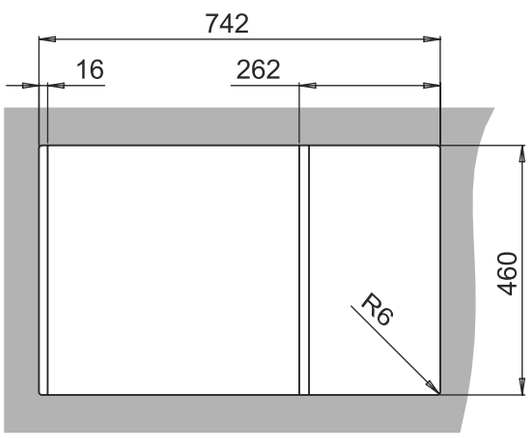

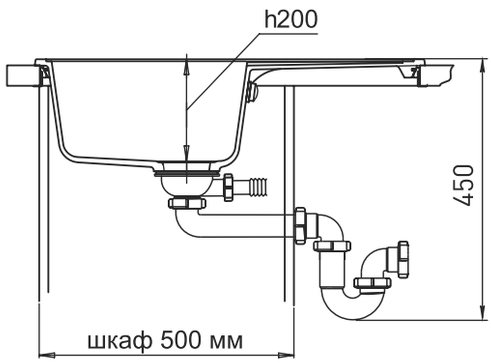

Ширина шкафа:
min 500 мм

Тип установки:
врезная (сверху
столешницы)

Окантовка:
с бортиком

Реверсивная
мойка

Возможна установка
измельчителя

Цвет

бежевый

темно-бежевый

черный

топаз

иней

серый металлик

шоколад

антрацит

крем

Рекомендуемые смесители

3223515

1724004

2523500

3223501

Комплектация

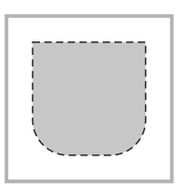
Шаблон

Крепёж

Отводная арматура: сифон

Elegant R50F

Габариты 752x470
Чаша Ø 410, h 200

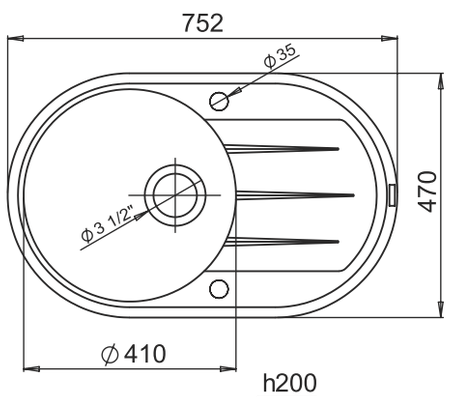

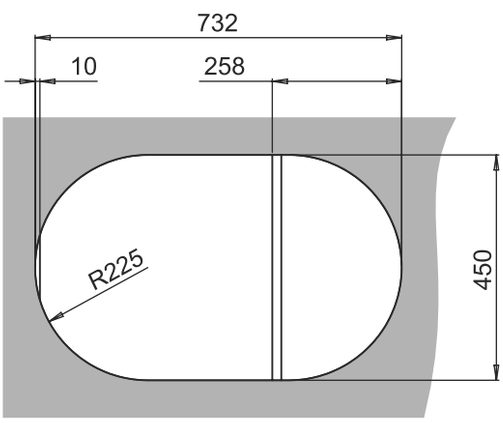

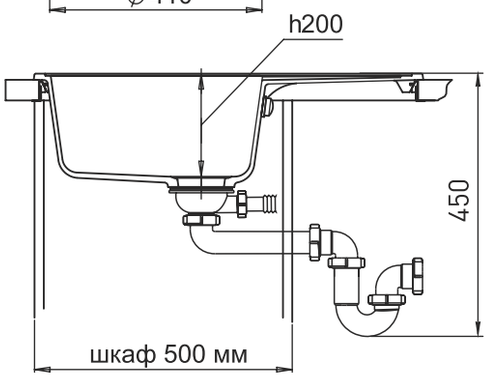

Ширина шкафа: min 500 мм

Тип установки: врезная (сверху столешницы)

Окантовка: с бортиком

Реверсивная мойка

Возможна установка измельчителя

Цвет

бежевый

темно-бежевый

черный

топаз

иней

серый металлик

шоколад

антрацит

крем

Рекомендуемые смесители

5023501

3723506

2523500

3423516

Комплектация

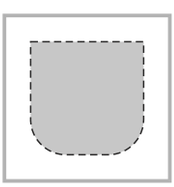
Шаблон

Крепёж

Отводная арматура: сифон

Elegant

Elegant 60

Габариты 570x510
Чаша 510x390, h 200

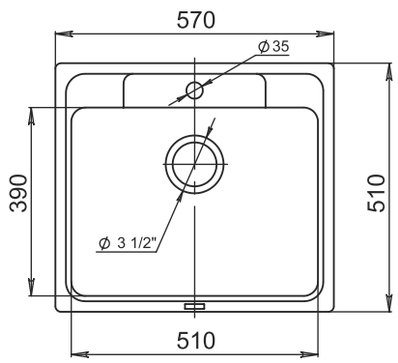

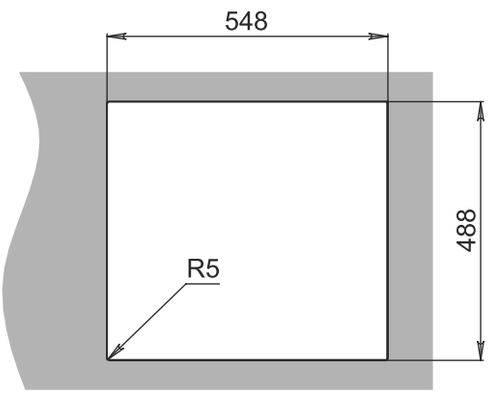

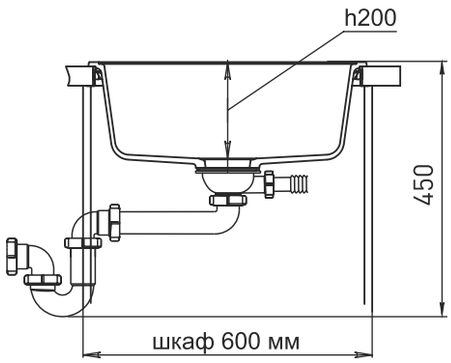

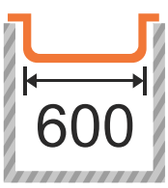

Ширина шкафа:
min 600 мм

Тип установки:
врезная (сверху
столешницы)

Окантовка:
с бортиком

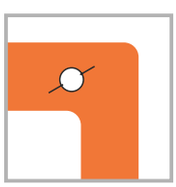
Готовое технологическое
отверстие под смеситель

Возможна установка
измельчителя

Цвет

бежевый

темно-бежевый

черный

топаз

иней

серый металлик

шоколад

антрацит

крем

Рекомендуемые смесители

3723506

2523500

3423516

Рекомендуемые дозаторы

002

Комплектация

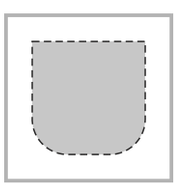
Шаблон

Крепёж

Отводная арматура: сифон

Elegant

Elegant 60KF

Габариты 782x480
Чаши 420x350, h 200
300x170, h 125

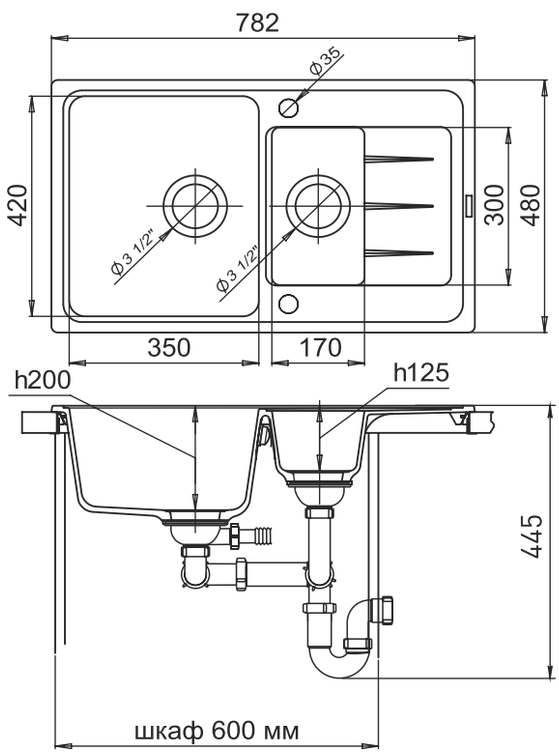

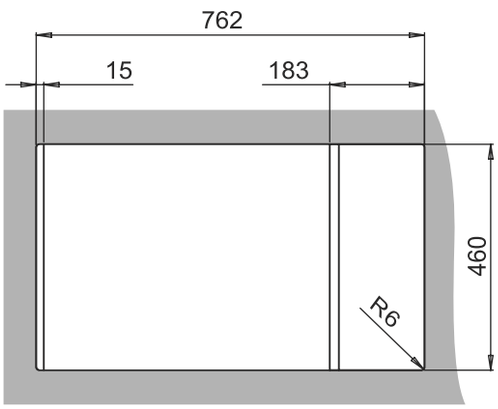

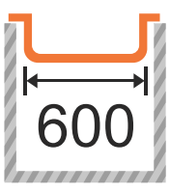

Ширина шкафа:
min 600 мм

Тип установки:
врезная (сверху
столешницы)

Окантовка:
с бортиком

Реверсивная
мойка

Возможна установка
измельчителя

Цвет

бежевый

темно-бежевый

черный

топаз

иней

серый металлик

шоколад

антрацит

крем

Рекомендуемые смесители

1724004

3723506

2523500

3423516

Комплектация

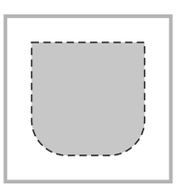
Шаблон

Крепёж

Отводная арматура: сифон

Elegant

Elegant 80D

new

Габариты 780x480
Чаши 420x350, h 195
320x300, h 195

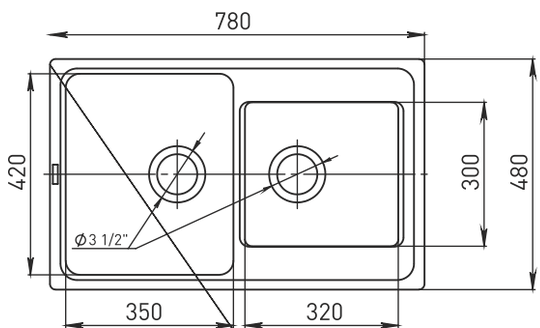

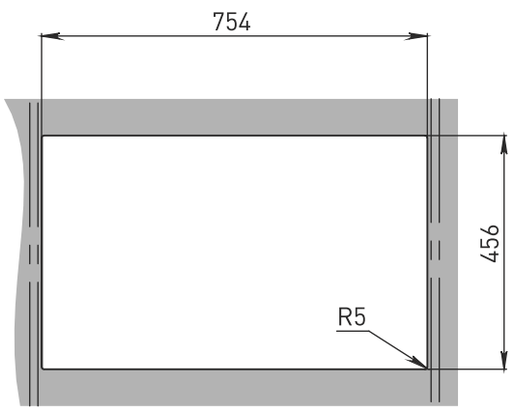

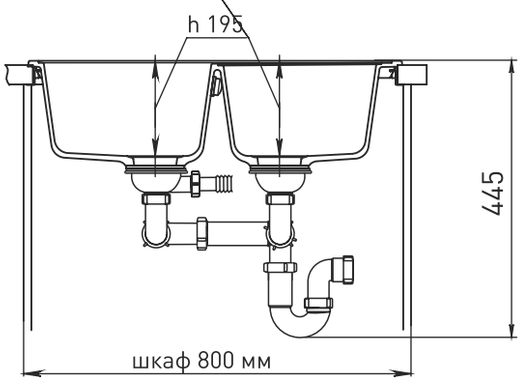

Ширина шкафа:
min 800 мм

Тип установки:
врезная (сверху
столешницы)

Окантовка:
с бортиком

Реверсивная
мойка

Возможна установка
измельчителя

Цвет

бежевый

темно-бежевый

черный

топаз

иней

серый металлик

шоколад

антрацит

крем

Рекомендуемые смесители

1724004

3723506

2523500

Рекомендуемые дозаторы

002

Комплектация

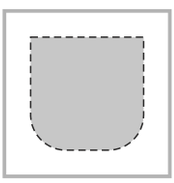
Шаблон

Крепёж

Отводная арматура: сифон

Elegant

Elegant W90KF

Габариты 820x520
Чаши 452x330, h 190
Ø 335, h 160

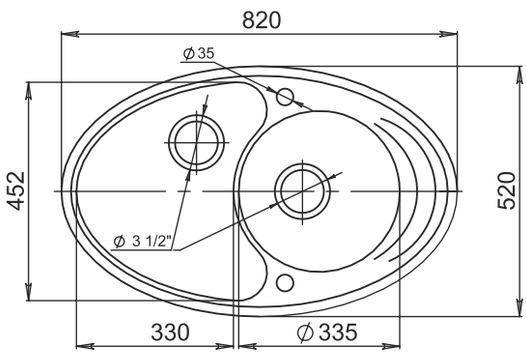

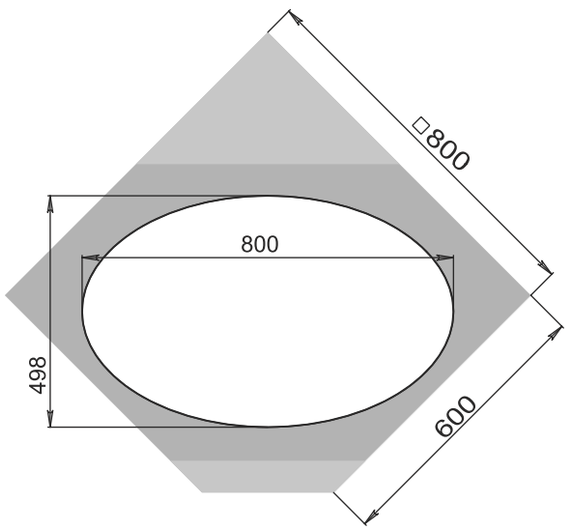

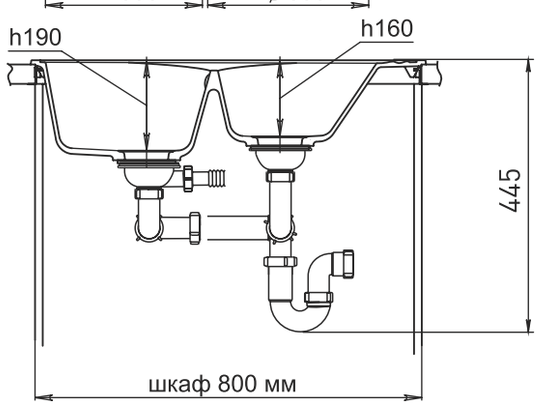

Тип установки: врезная (сверху столешницы)

Окантовка: с бортиком

Угловая мойка

Реверсивная мойка

Возможна установка измельчителя

Цвет

бежевый

темно-бежевый

черный

топаз

иней

серый металлик

шоколад

антрацит

крем

Рекомендуемые смесители

3723506

2523500

3423516

Рекомендуемые дозаторы

002

Комплектация

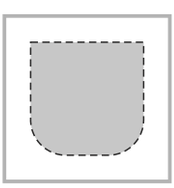
Шаблон

Крепёж

Отводная арматура: сифон

серия

ANTIK

в переводе с нем. Antik –
«античный, древний»

Это сочетание насыщенного декора и функциональности, что очень важно при создании винтажной кухни. По задумке дизайнера бортики изделия своей многоступенчатостью выступают аллегорией античной арены. Поэтому треугольные лучи на крыле, свойственные всей линейке кухонных моек EWIGSTEIN™, в этой серии поменяли форму на более плавную. Кухонная мойка EWIGSTEIN™ серии Antik – идеальная находка для авторской работы. Особый шарм в сочетании с ностальгическими чувствами будут радовать не только Вас, но и восхищать гостей Вашего дома.

Antik

Antik R50

Габариты Ø 520
Чаша 420x355, h 195

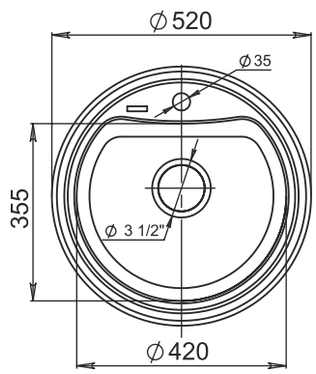

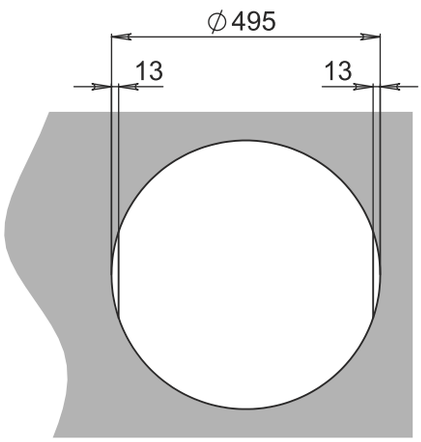

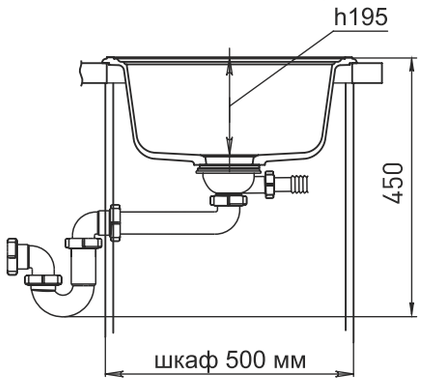

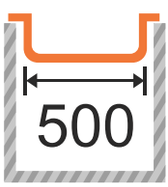

Ширина шкафа:
min 500 мм

Тип установки:
врезная (сверху
столешницы)

Окантовка:
с бортиком

Готовое технологическое
отверстие под смеситель

Возможна установка
измельчителя

Цвет

бежевый

темно-бежевый

черный

топаз

иней

серый металлик

шоколад

антрацит

крем

Рекомендуемые смесители

2523500

3423516

3223501

Комплектация

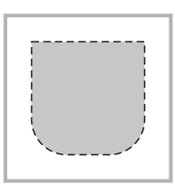
Шаблон

Крепёж

Отводная арматура: сифон

Antik

Antik 60

Габариты 600x520
Чаша 500x355, h 200

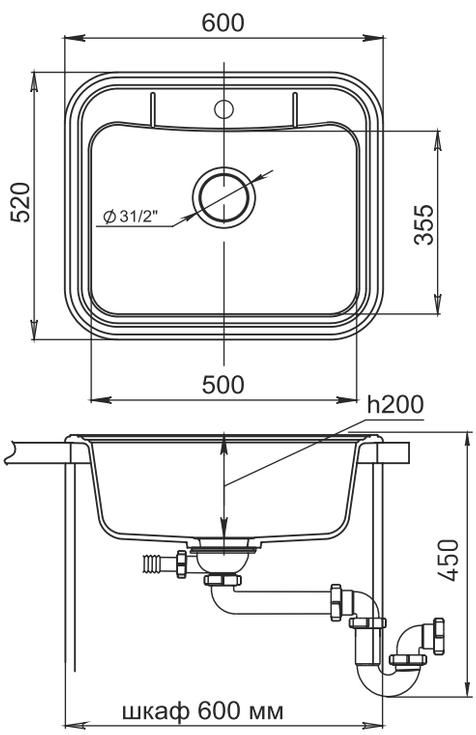

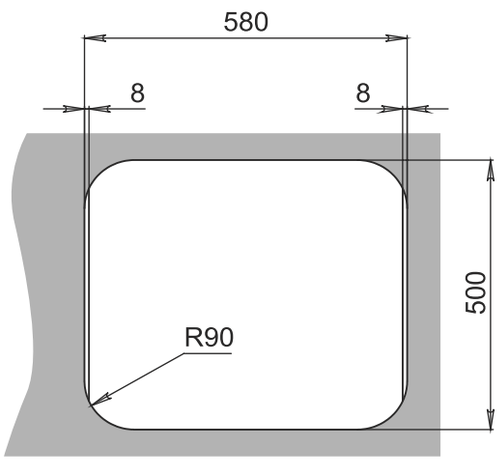

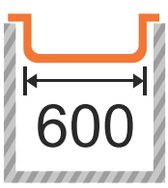

Ширина шкафа:
min 600 мм

Тип установки:
врезная (сверху
столешницы)

Окантовка:
с бортиком

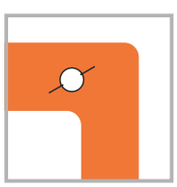
Готовое технологическое
отверстие под смеситель

Возможна установка
измельчителя

бежевый

темно-бежевый

черный

топаз

иней

серый металлик

шоколад

антрацит

крем

Рекомендуемые смесители

3723506

2523500

3423516

Рекомендуемые дозаторы

002

Комплектация

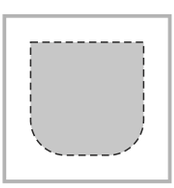
Шаблон

Крепёж

Отводная арматура: сифон

Antik 60K

Габариты 660x510
Чаши 412x355, h 200
280x175, h 125

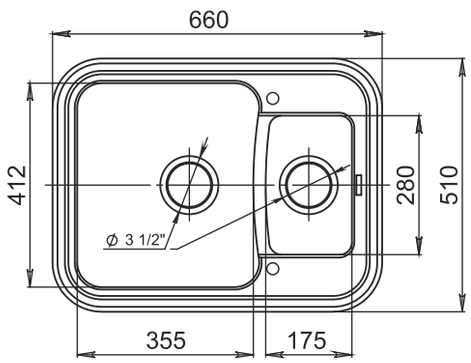

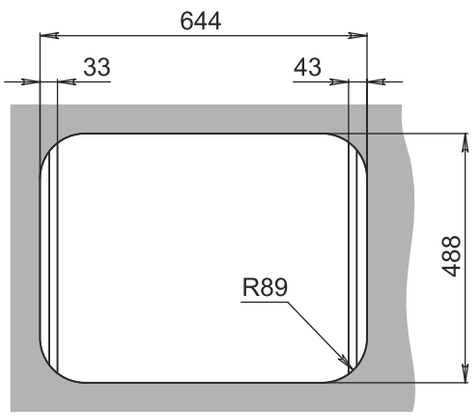

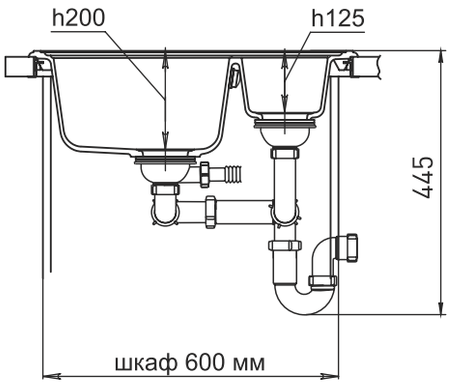

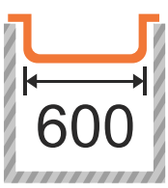

Ширина шкафа:
min 600 мм

Тип установки:
врезная (сверху
столешницы)

Окантовка:
с бортиком

Реверсивная
мойка

Возможна установка
измельчителя

бежевый

темно-бежевый

черный

топаз

иней

серый металлик

шоколад

антрацит

крем

Рекомендуемые смесители

3723506

2523500

3223501

Рекомендуемые дозаторы

002

Комплектация

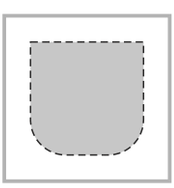
Шаблон

Крепёж

Отводная арматура: сифон

Antik

Antik 60F

Габариты 860x510
Чаша 412x355, h 200

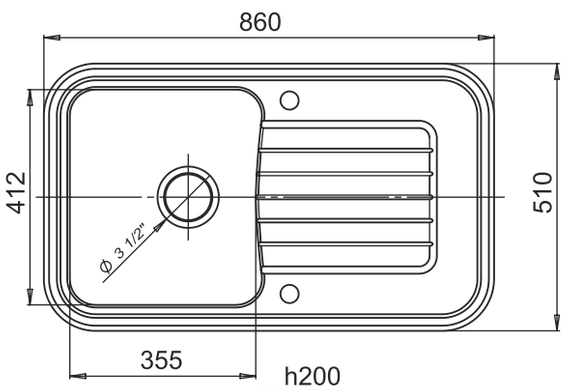

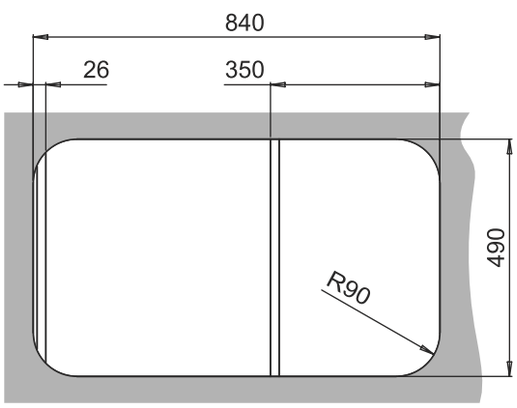

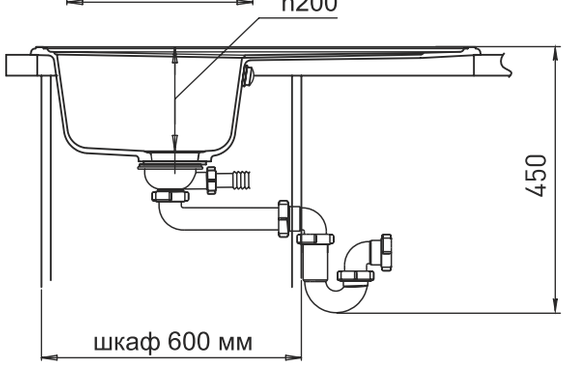

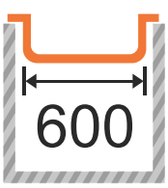

Ширина шкафа: min 600 мм

Тип установки: врезная (сверху столешницы)

Окантовка: с бортиком

Реверсивная мойка

Возможна установка измельчителя

бежевый

темно-бежевый

черный

топаз

иней

серый металлик

шоколад

антрацит

крем

Рекомендуемые смесители

3723506

2523500

3423516

Рекомендуемые дозаторы

002

Комплектация

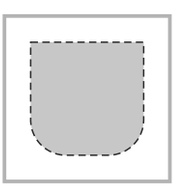
Шаблон

Крепёж

Отводная арматура: сифон

Antik

Antik 60KF

Габариты 860x510
Чаши 412x355, h 200
280x175, h 125

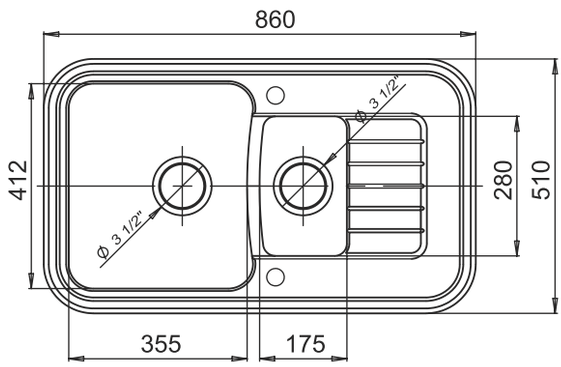

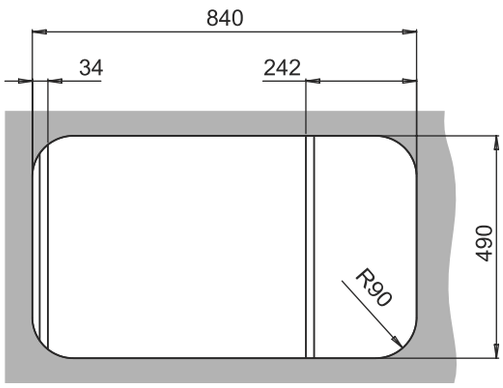

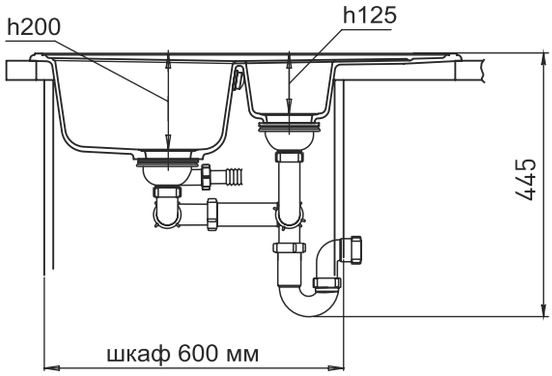

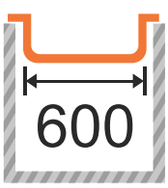

Ширина шкафа: min 600 мм

Тип установки: врезная (сверху столешницы)

Окантовка: с бортиком

Реверсивная мойка

Возможна установка измельчителя

бежевый

темно-бежевый

черный

топаз

иней

серый металлик

шоколад

антрацит

крем

Рекомендуемые смесители

3723506

2523500

3223501

Рекомендуемые дозаторы

002

Комплектация

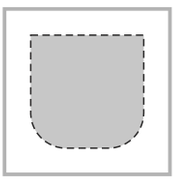
Шаблон

Крепёж

Отводная арматура: сифон

ПОДСТОЛЬНЫЙ МОНТАЖ

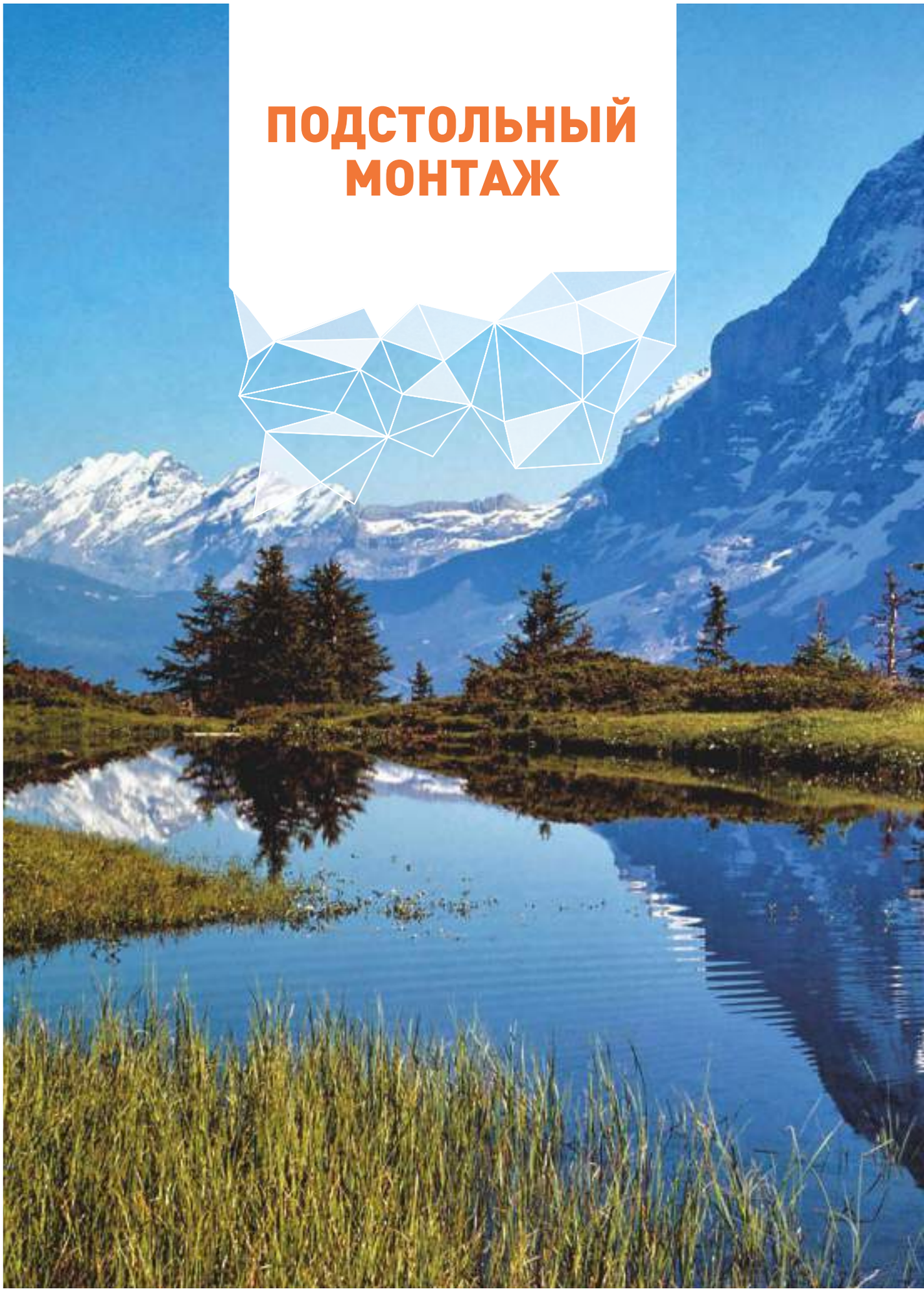

2540

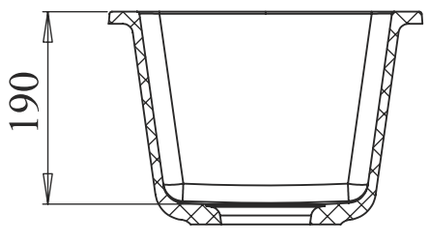

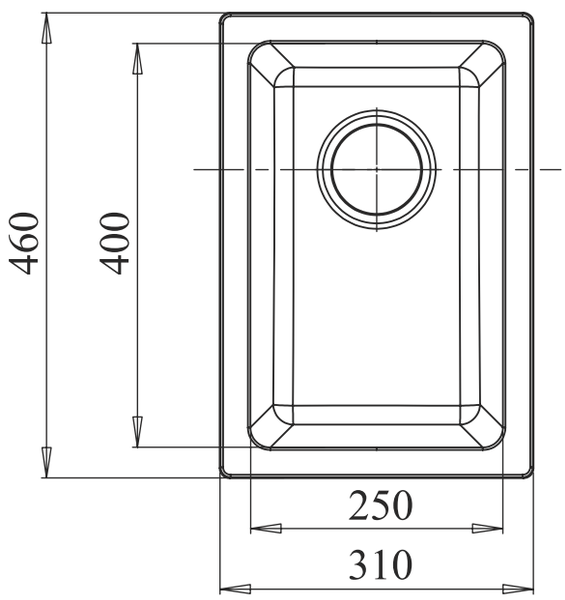

иней

черный

серый металлик

топаз

Тип установки:
подстольный монтаж
(под столешницу)

Окантовка:
без бортика

Возможна установка
измельчителя

Комплектация

Крепёж

Отводная арматура:
сифон

3540

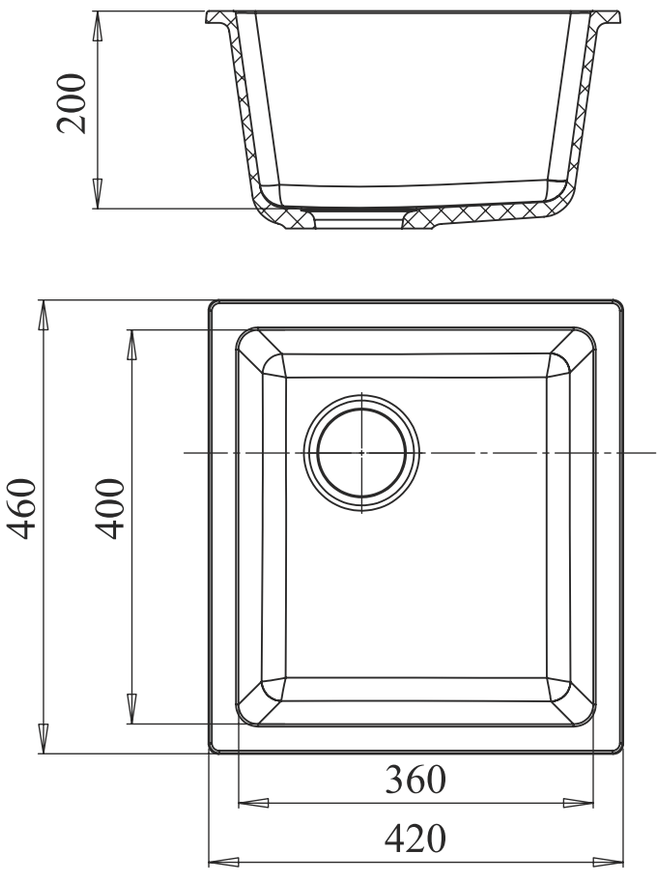

иней

черный

серый металлик

топаз

Тип установки:
подстольный монтаж
(под столешницу)

Окантовка:
без бортика

Возможна установка
измельчителя

Комплектация

Крепёж

Отводная арматура:
сифон

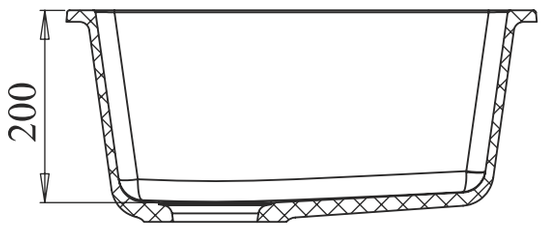
200

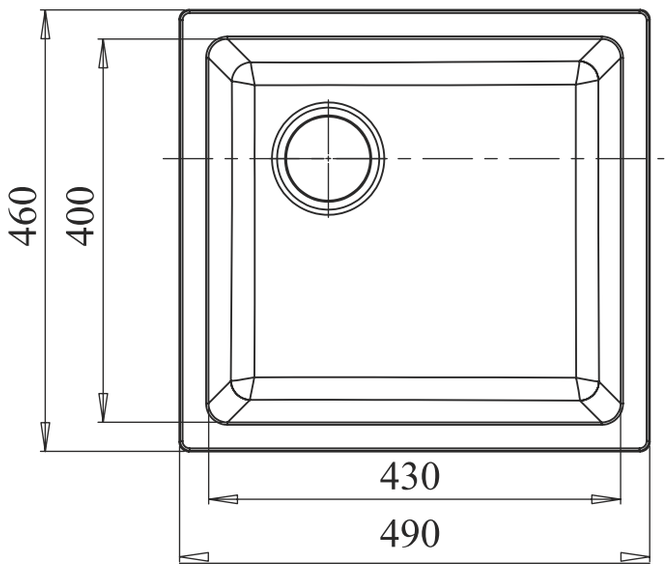
460
400
430
490

иней

черный

серый металлик

топаз

Тип установки:
подстольный монтаж
(под столешницу)

Окантовка:
без бортика

Возможна установка
измельчителя

Комплектация

Крепёж

Отводная арматура:
сифон

СМЕСИТЕЛИ ДОЗАТОРЫ

Для создания индивидуального образа кухни мы предлагаем смесители и дозаторы EWIGSTEIN™. При формировании модельного ряда смесителей EWIGSTEIN™ главный акцент был сделан на эксклюзивности дизайна. Каждую модель смесителя EWIGSTEIN™ отличает оригинальная форма и качественные комплектующие. Интересные линии, долговечность и практичность в эксплуатации поистине оправдают Ваш выбор.

ХАРАКТЕРИСТИКИ СМЕСИТЕЛЕЙ EWIGSTEIN™

Для получения завершенного образа комплекта необходим смеситель в цвет. Он должен отвечать функциональным требованиям и, конечно, гармонировать с дизайном мойки. 7 моделей смесителей и дозатор EWIGSTEIN™ подбирались с требованиями новизны и высокого качества. Покрытие смесителей максимально приближенно к тону моек для кухни EWIGSTEIN™. Уникальная технология нанесения цвета на корпус смесителя, разработанная азиатским производителем, позволяет дать гарантию 5 лет на покрытие и картридж.

Латунный корпус

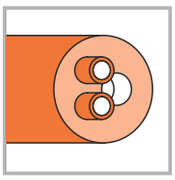

Керамический картридж

Аэратор пластиковый со специальной сеткой для снижения шума

Гибкая подводка

Поворотный излив

Отверстия для монтажа Ø 35 мм

Покрытие корпуса в цвет мойки

Гарантия 5 лет

Цвет

БЕЖЕВЫЙ

ТЕМНО-БЕЖЕВЫЙ

ЧЕРНЫЙ

ИНЕЙ

КРЕМ

ТОПАЗ

СЕРЫЙ МЕТАЛЛИК

ШОКОЛАД

АНТРАЦИТ

5023501

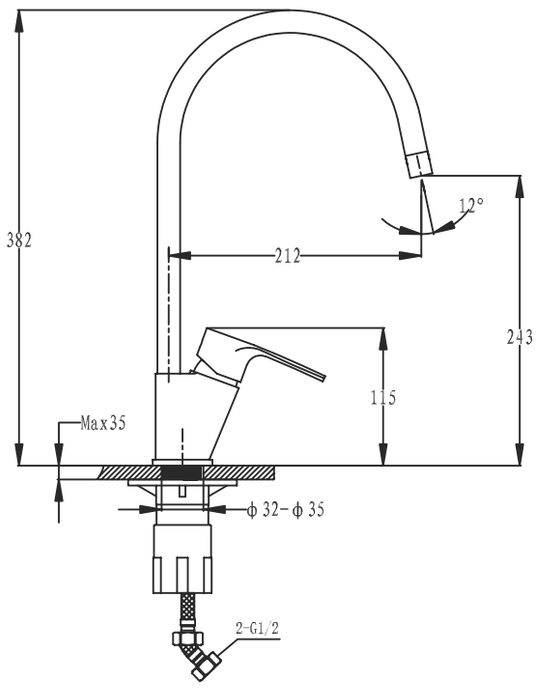

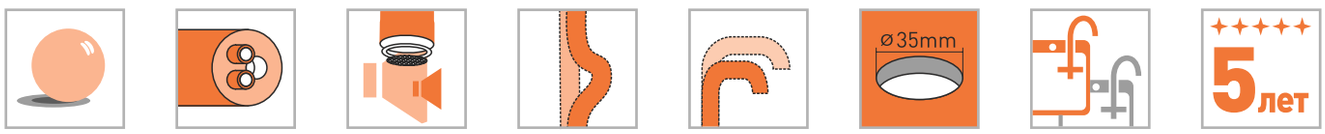

3223515

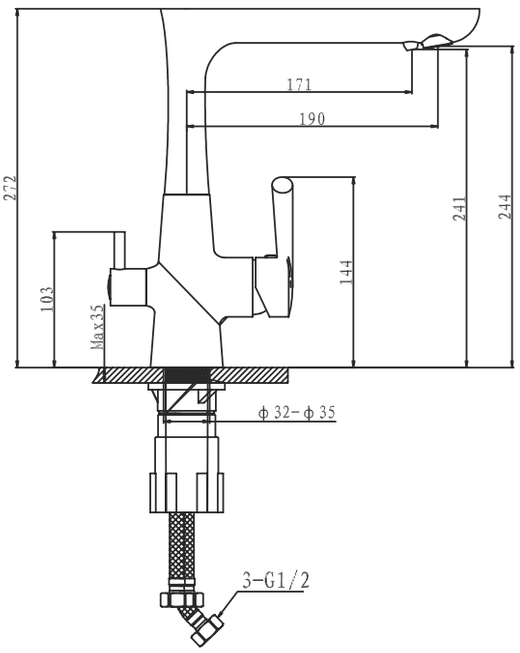

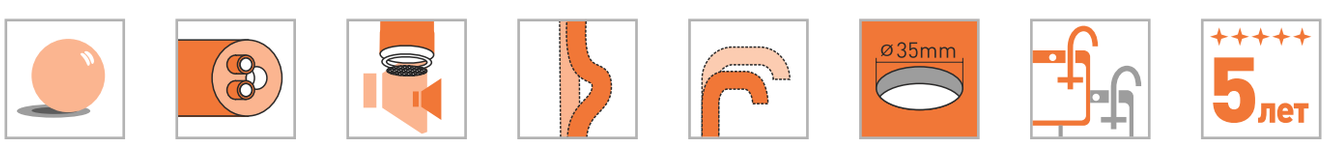

3723506

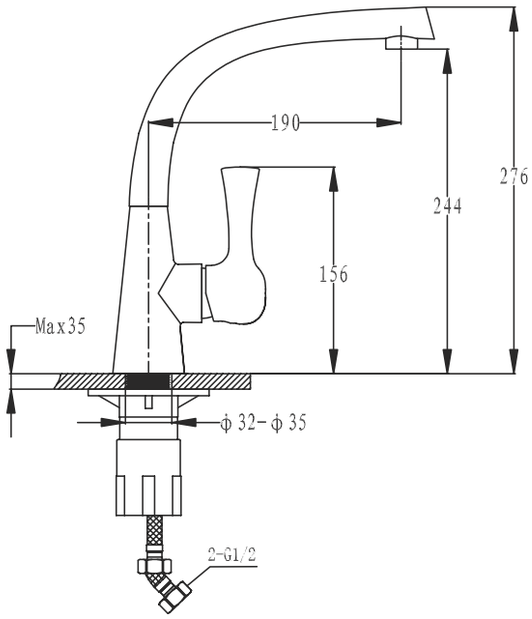

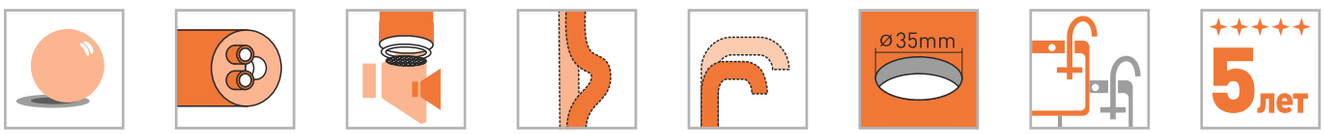

1724004

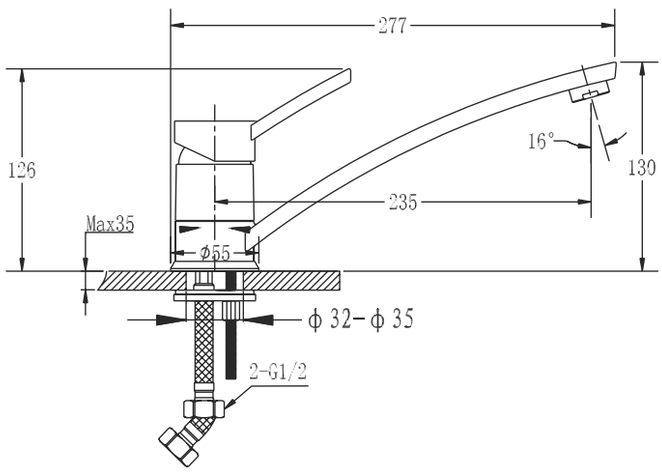

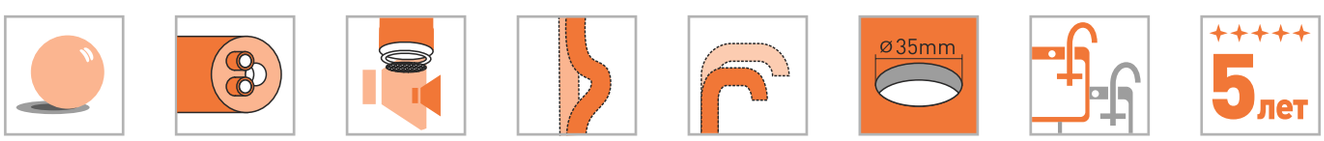

2523500

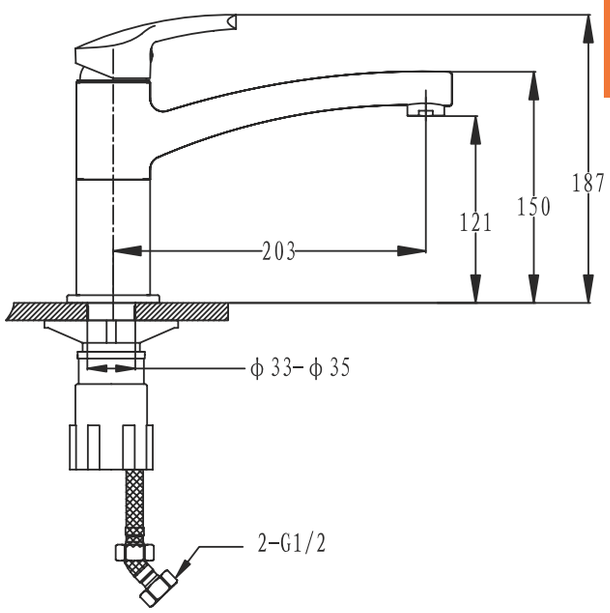

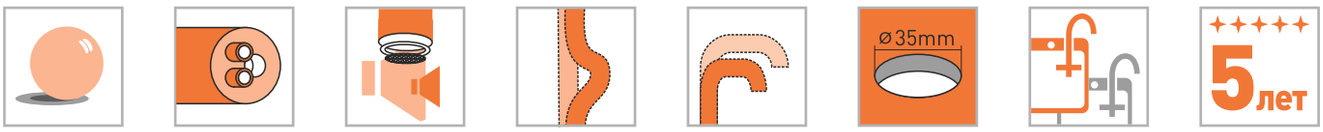

3423516

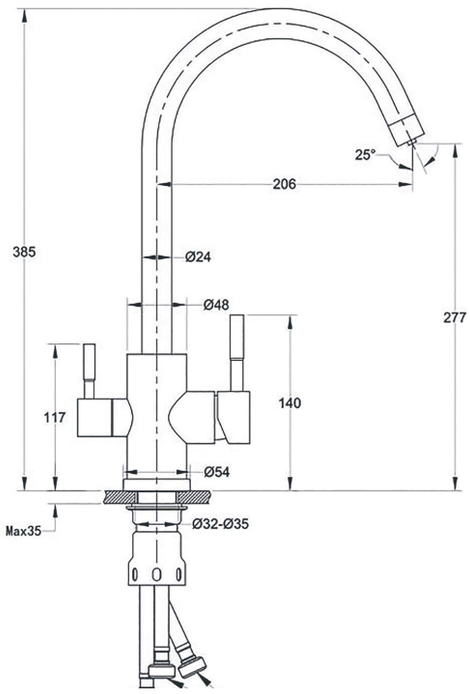

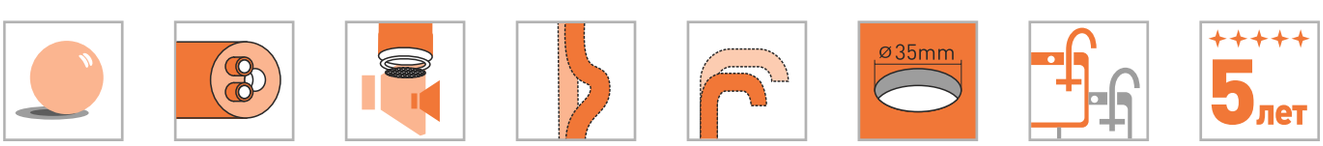

смесители
дозаторы

3223501

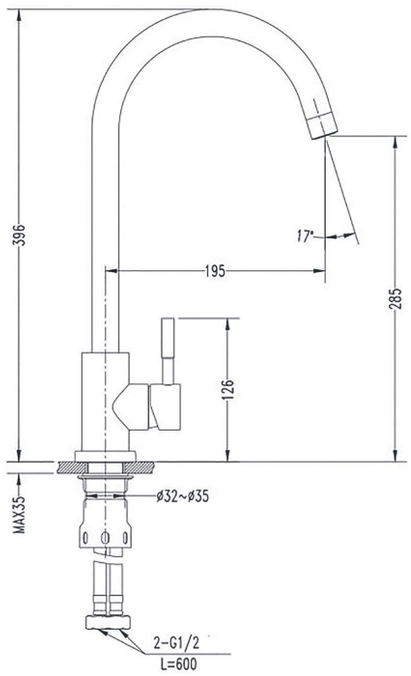

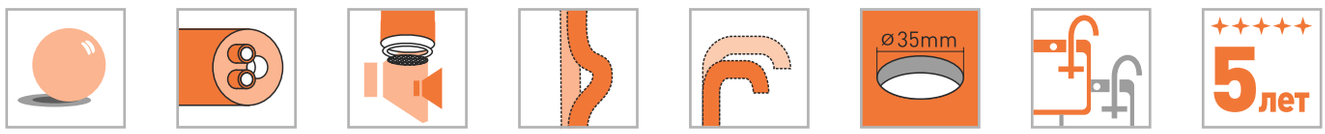
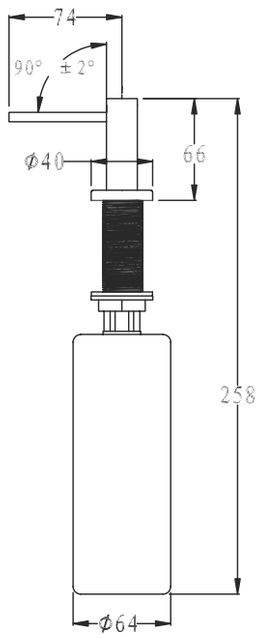
002